IS 16-30-50 IDR. ORIZ.

insaccatrici orizzontali
hydraulic sausage stuffers

IS 30 IDR. ORIZ.

- Macchine insaccatrici di semplice concezione, ma realizzate con materiali e accorgimenti di alta qualità.
- Robusta struttura realizzata in acciaio inox.
- Macchina completamente lavabile mediante spruzzo d'acqua.
- Cilindro in acciaio inox AISI 304 conforme alle recenti norme igienico sanitarie raggiato e senza resto di saldatura interna, per consentire una semplice pulizia.
- Completamente a norme antinfortunistiche con protezione sul cilindro e comando a pedale a bassa tensione.
- Pistoni provvisti d valvole per lo sfiato dell'aria.
- Avanzamento pistone regolabile mediante un pomello.
- Ritorno pistone sempre a velocità massima.
- Completa di imbuti in polietilene di tre differenti misure.

Opzionali:
- Imbuti inox.
- Cavalletto per IS 30.

IS 16 IDR. ORIZ.

IS 50 IDR. ORIZ.

- *Machines of simple design, but manufactured with high quality materials and details.*
- *Strong structure made of stainless steel.*
- *Completely cleanable by means of a water sprinkle.*
- *Stainless steel AISI 304 cylinder standing to the newest sanitary-hygienic norms, with no edge inside of it and no weld rests, to semplify the cleaning.*
- *Completely realized standing to the most up to date accidental prevention norms, with protection on cylinder and low tension treadle drive.*
- *Pistons provided with air exaust valve.*
- *Forward feeding adjustable by means of knob.*
- *Backward feeding always at nighest speed.*
- *Complete with three polyethylene funnels of different sizes.*

Optionals:
- *Stainless steel funnels.*
- *Trestle for IS 30.*

Ribaltamento cilindro
Cylinder overturn

Cilindro CE
Cylinder CE

Protezione cilindro e valvole sfiato aria tampone
Cylinder protection and pad exhaust valves

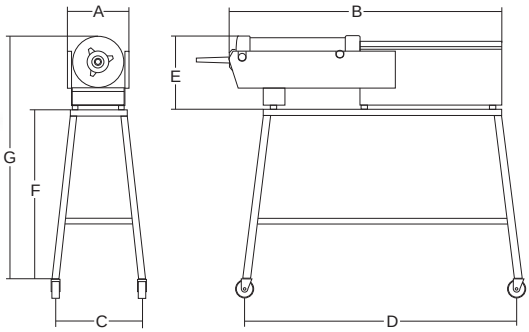

	watt/Hp	lt	mm	ø mm	mm				ø mm	mm	mm	mm	mm	mm	mm	mm	kg	mm	kg
IS 16 Idr. Oriz.	560/0.75	16	500	200	520	3'30"	30"	16"	10-18-25	280	1310	-	-	360	-	-	71	1400x460x550	78
IS 30 Idr. Oriz.	560/0.75	30	600	260	640	4'10"	60"	30"	10-18-25	360	1605	440	1010	400	720	1100	111	1620x500x500	120
IS 50 Idr. Oriz.	560/0.75	50	600	320	650	5'40"	60"	30"	10-18-25	420	1650	-	-	430	-	-	153	1620x500x500	174